MBAS 13

Piastre multiple in alluminio per elettrovalvole Cetop 03 con utilizzi A-B laterali
Aluminium block for electrovalves Cetop 03 with A-B side ports

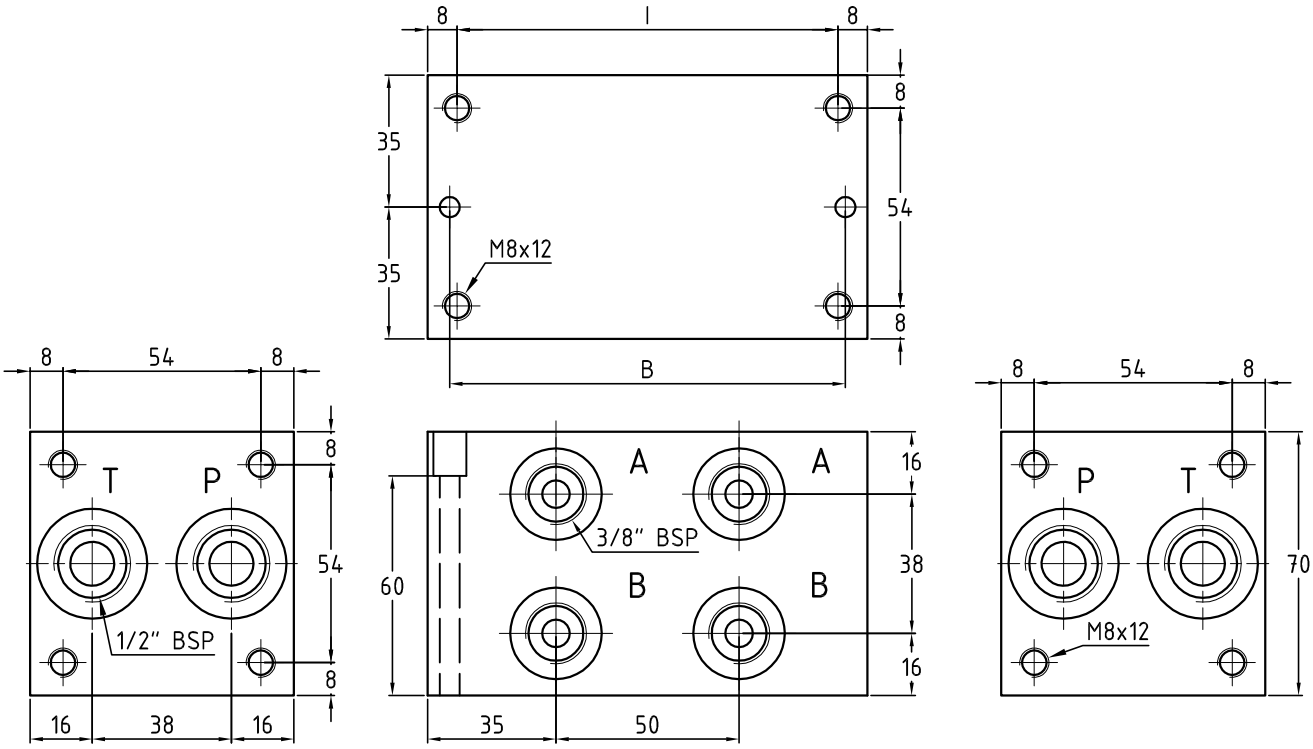

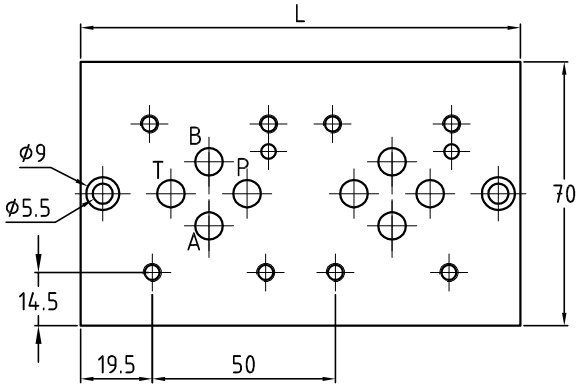

Hydraulic diagram

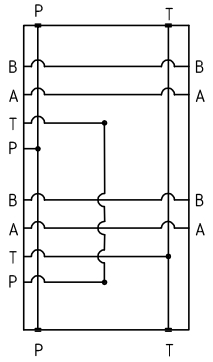

Dimension table

N° Stat.	L	I	B	Kg
2	120	104	108	1,5
3	170	154	158	2,2
4	220	204	208	2,8
5	270	254	258	3,5
6	320	304	308	4,2

Esempio di ordinazione - Ordering code

MBAS13 / * S 38 0

Monoblocco in alluminio Cetop 03 coll. serie
Aluminium block Cetop 03 series conn.

N° di posizioni
Stations number

S = attacchi A-B laterali
S = side ports A-B

38 = attacchi da 3/8" BSP
38 = ports 3/8" BSP

0 = senza valvola di max.
0 = without relief valve